見積参考資料

工事名　Ｒ２徳土　徳島北灘線　鳴・北灘川筋　道路改良工事（２）

◇経費情報◇

工種区分	道路改良工事
単価地区	徳島東部１
施工地域・工事場所	一般交通影響有り（２）－２
前金支出割合	補正を行わない
契約保証	金銭的保証
現場環境改善費	計上しない

注意

「見積参考資料」は入札参加者の迅速で適正な工事費の見積りのための一資料であり、請負契約を拘束するものではない。

設計内訳書（本01）

工事名	Ｒ２徳土　徳島北灘線　鳴・北灘川筋　道路改良工事（２）	事業区分 工事区分	道路新設･改築 道路改良

工事区分・工種・種別・細別	規格	単位	数量	単価	金額	数量・金額増減	摘要
道路改良		式	1				
道路土工		式	1				
路体盛土工		式	1				
路体(築堤)盛土	施工幅員:2.5m未満	m3	10				単　1号
路床盛土工		式	1				
路床盛土	施工幅員:2.5m未満	m3	60				単　2号
路床盛土	施工幅員:2.5m以上4.0m未満	m3	30				単　3号
土材料 RC-40		m3	90				単　4号
擁壁工		式	1				
作業土工		式	1				
床掘り	土質:土砂	m3	130				単　5号
埋戻し	土質:土砂	m3	20				単　6号
基面整正		m2	110				単　7号

設計内訳書（本01）

工事名	Ｒ２徳土　徳島北灘線　鳴・北灘川筋　道路改良工事（２）	事業区分 工事区分	道路新設･改築 道路改良

工事区分・工種・種別・細別	規格	単位	数量	単価	金額	数量・金額増減	摘要
積込(ﾙｰｽﾞ)	土質:土砂,作業内容:土量50,000m3未満	m3	90				単　8号
土砂等運搬	土質:土砂(岩塊･玉石混り土含む)	m3	90				単　9号
場所打擁壁工(構造物単位)		式	1				
重力式擁壁 1号擁壁 W/C≦60%	擁壁平均高さ:1mを超え2m未満,本体ｺﾝｸﾘｰﾄ規格:18-8-40(高炉)	m3	63				単　10号
場所打擁壁工		式	1				
坂路工 2号坂路	ｺﾝｸﾘｰﾄ規格:18-8-40(高炉)W/C≦60%	箇所	1				単　11号
排水構造物工		式	1				
場所打水路工		式	1				
現場打水路 L型水路	ｺﾝｸﾘｰﾄ規格:18-8-25(高炉)W/C≦60%	m	44				単　12号
防護柵工		式	1				
路側防護柵工		式	1				
ｶﾞｰﾄﾞﾚｰﾙ	ｶﾞｰﾄﾞﾚｰﾙ規格(標準型･Co用):塗装品 Gr-C-2B,施工規模:21m以上100m未満,曲線部補正:無	m	72				単　13号
防護柵基礎工 左側		式	1				

設計内訳書（本01）

工事名	Ｒ２徳土　徳島北灘線　鳴・北灘川筋　道路改良工事（２）	事業区分 工事区分	道路新設･改築 道路改良

工事区分・工種・種別・細別	規格	単位	数量	単価	金額	数量・金額増減	摘要
鉄筋	鉄筋材料規格･径:SD345 D13	t	0.19				単　14号
防護柵基礎工 右側		式	1				
基礎ﾌﾞﾛｯｸ	H400*B1500*L2000	m	26				単　15号
舗装工		式	1				
ｱｽﾌｧﾙﾄ舗装工		式	1				
上層路盤(車道･路肩部)	路盤材種類:再生粒度調整砕石 RM-30,仕上り厚:100mm	m2	155				単　16号
表層(車道･路肩部)	材料種類:再生密粒度ｱｽﾌｧﾙﾄ混合物(13),舗装厚:50mm,平均幅員:1.4m以上3.0m以下	m2	155				単　17号
構造物撤去工		式	1				
防護柵撤去工		式	1				
防護柵撤去(ｶﾞｰﾄﾞﾚｰﾙ)		m	26				単　18号
構造物取壊し工		式	1				
舗装版切断	舗装版種別:ｱｽﾌｧﾙﾄ舗装版,ｱｽﾌｧﾙﾄ舗装版厚:15cm以下	m	26				単　19号
舗装版破砕	舗装版種別:ｱｽﾌｧﾙﾄ舗装版,舗装版厚:5cm	m2	42				単　20号

設計内訳書（本01）

工事名	Ｒ２徳土　徳島北灘線　鳴・北灘川筋　道路改良工事（２）	事業区分 工事区分	道路新設･改築 道路改良

工事区分・工種・種別・細別	規格	単位	数量	単価	金額	数量・金額増減	摘要
ｺﾝｸﾘｰﾄ取壊し運搬処理	構造物区分:無筋構造物,工法区分:機械施工	m3	77				単　21号
運搬処理工		式	1				
殻運搬	殻種別:ｱｽﾌｧﾙﾄ殻	m3	2				単　22号
殻処分	殻種別:ｱｽﾌｧﾙﾄ殻	m3	2				単　23号
建設汚泥運搬処理		m3	0.03				単　24号
現場発生品運搬 ｽｸﾗｯﾌﾟ含む		回	1				単　25号
仮設工		式	1				
交通管理工		式	1				
交通誘導警備員 B		人日	40				単　26号
直接工事費		式	1				
共通仮設		式	1				
共通仮設費（率計上）		式	1				
純工事費		式	1				

設計内訳書（本01）

工事名	Ｒ２徳土　徳島北灘線　鳴・北灘川筋　道路改良工事（２）	事業区分 工事区分	道路新設･改築 道路改良

工事区分・工種・種別・細別	規格	単位	数量	単価	金額	数量・金額増減	摘要
現場管理費		式	1				
工事原価		式	1				
一般管理費等		式	1				
工事価格		式	1				
消費税額及び地方消費税額		式	1				
工事費計		式	1				

１次単価表

単価使用年月	2020.10
歩掛適用年月	2020.10
労務調整係数	1.000-00000　0.0　0

単　1号	路体(築堤)盛土	施工幅員:2.5m未満	単位	m3	単位数量	1	単価	

名称・規格	条件	単位	数量	単価	金額	摘要
路体(築堤)盛土	2.5m未満	m3	1			
合計						
単価						円／m3

１次単価表

単価使用年月	2020.10
歩掛適用年月	2020.10
労務調整係数	1.000-00000　0.0　0

単　2号	路床盛土	施工幅員:2.5m未満	単位	m3	単位数量	1	単価	

名称・規格	条件	単位	数量	単価	金額	摘要
路床盛土	2.5m未満	m3	1			
合計						
単価						円／m3

１次単価表

単価使用年月	2020.10
歩掛適用年月	2020.10
労務調整係数	1.000-00000　0.0　0

単　3号	路床盛土	施工幅員:2.5m以上4.0m未満	単位	m3	単位数量	1	単価	

名称・規格	条件	単位	数量	単価	金額	摘要
路床盛土	2.5m以上4.0m未満	m3	1			
合計						
単価						円／m3

１次単価表

単価使用年月	2020.10
歩掛適用年月	2020.10
労務調整係数	1.000-00000　0.0　0

単　4号	土材料 RC-40		単位	m3	単位数量	1	単価	

名称・規格	条件	単位	数量	単価	金額	摘要
土材料		m3	1.2			
合計						
単価						円／m3

１次単価表

単価使用年月	2020.10
歩掛適用年月	2020.10
労務調整係数	1.000-00000　0.0　0

単　5号	床掘り	土質:土砂	単位	m3	単位数量	1	単価	

名称・規格	条件	単位	数量	単価	金額	摘要
床掘り	土砂,標準,無し,無し	m3	1			
合計						
単価						円／m3

１次単価表

単価使用年月	2020.10
歩掛適用年月	2020.10
労務調整係数	1.000-00000　0.0　0

単　6号	埋戻し	土質:土砂	単位	m3	単位数量	1	単価	

名称・規格	条件	単位	数量	単価	金額	摘要
埋戻し	最大埋戻幅1m未満	m3	1			
合計						
単価						円／m3

１次単価表

単価使用年月	2020.10
歩掛適用年月	2020.10
労務調整係数	1.000-00000　0.0　0

単　7号	基面整正		単位	m2	単位数量	1	単価	

名称・規格	条件	単位	数量	単価	金額	摘要
基面整正		m2	1			
合計						
単価						円／m2

１次単価表

単価使用年月	2020.10
歩掛適用年月	2020.10
労務調整係数	1.000-00000　0.0　0

単　8号	積込(ﾙｰｽﾞ)	土質:土砂,作業内容:土量50,000m3未満	単位	m3	単位数量	1	単価	

名称・規格	条件	単位	数量	単価	金額	摘要
積込(ﾙｰｽﾞ)	土砂,土量50,000m3未満	m3	1			
合計						
単価						円／m3

1次単価表

単価使用年月	2020.10
歩掛適用年月	2020.10
労務調整係数	1.000-00000　0.0　0

単　9号	土砂等運搬	土質:土砂(岩塊・玉石混り土含む)	単位	m3	単位数量	1	単価	

名称・規格	条件	単位	数量	単価	金額	摘要
土砂等運搬	標準,ﾊﾞｯｸﾎｳ山積0.8m3(平積0.6m3),土砂(岩塊・玉石混り土含む),無し,11.5km以下	m3	1			
合計						
単価						円／m3

1次単価表

単価使用年月	2020.10
歩掛適用年月	2020.10
労務調整係数	1.000-00000　0.0　0

単　10号	重力式擁壁 1号擁壁 W/C≦60%	擁壁平均高さ:1mを超え2m未満,本体ｺﾝｸﾘｰﾄ規格:18-8-40(高炉)	単位	m3	単位数量	1	単価	

名称・規格	条件	単位	数量	単価	金額	摘要
重力式擁壁	1mを超え2m未満,18-8-40(高炉),有り,無し,一般養生,延長無し	m3	1			
合計						
単価						円／m3

1次単価表

単価使用年月	2020.10
歩掛適用年月	2020.10
労務調整係数	1.000-00000　0.0　0

単　11号	坂路工 2号坂路	ｺﾝｸﾘｰﾄ規格:18-8-40(高炉)W/C≦60%	単位	箇所	単位数量	1	単価	

名称・規格	条件	単位	数量	単価	金額	摘要
ｺﾝｸﾘｰﾄ	無筋･鉄筋構造物,人力打設,18-8-40(高炉),一般養生,無し,全ての費用	m3	1.78			
型枠	一般型枠,鉄筋･無筋構造物	m2	7.7			
基礎砕石	17.5cmを超え20.0cm以下,再生ｸﾗｯｼｬﾗﾝ 40～0,全ての費用	m2	2.8			
ｺﾝｸﾘｰﾄ舗装		m2	2			単　27号
ﾋｭｰﾑ管(B形管)	据付,300mm,90°巻き,有り,外圧管2種,18-8-40(高炉),全ての費用	m	2.2			
合計						
単価						円／箇所

1次単価表

単価使用年月	2020.10
歩掛適用年月	2020.10
労務調整係数	1.000-00000　0.0　0

単　12号	現場打水路 L型水路	ｺﾝｸﾘｰﾄ規格:18-8-25(高炉)W/C≦60%	単位	m	単位数量	44.3	単価	

名称・規格	条件	単位	数量	単価	金額	摘要
ｺﾝｸﾘｰﾄ	小型構造物,人力打設,18-8-25(高炉),一般養生,無し,全ての費用	m3	5			
型枠	一般型枠,小型構造物	m2	40			
基礎砕石	12.5cmを超え17.5cm以下,再生ｸﾗｯｼｬﾗﾝ 40～0,全ての費用	m2	20			
目地板	瀝青繊維質目地板t=10	m2	0.4			
合計						
単価						円／m

1次単価表

単価使用年月	2020.10
歩掛適用年月	2020.10
労務調整係数	1.000-00000　0.0　0

単　13号	ｶﾞｰﾄﾞﾚｰﾙ	ｶﾞｰﾄﾞﾚｰﾙ規格(標準型･Co用):塗装品 Gr-C-2B,施工規模:21m以上100m未満,曲線部補正:無	単位	m	単位数量	1	単価	

名称・規格	条件	単位	数量	単価	金額	摘要
防護柵設置工(ｶﾞｰﾄﾞﾚｰﾙ設置工)	ｺﾝｸﾘｰﾄ建込,Gr-C-2B 塗装品,21m以上100m未満,無,無,無,加算無し	m	1			単　28号
合計						
単価						円／m

1次単価表

単価使用年月	2020.10
歩掛適用年月	2020.10
労務調整係数	1.000-00000　0.0　0

単　14号	鉄筋	鉄筋材料規格･径:SD345 D13	単位	t	単位数量	1	単価	

名称・規格	条件	単位	数量	単価	金額	摘要
鉄筋工[市場単価]	SD345 D13,一般構造物,10t未満,無,無,無,無,補正無(鉄筋割合10%未満含む),補正無(一般構造物)	t	1			単　29号
合計						
単価						円／t

１次単価表

単価使用年月	2020.10
歩掛適用年月	2020.10
労務調整係数	1.000-00000　0.0　0

単　15号	基礎ﾌﾞﾛｯｸ	H400*B1500*L2000	単位	m	単位数量	26	単価	

名称・規格	条件	単位	数量	単価	金額	摘要
基礎ﾌﾞﾛｯｸ設置		m	26			単　30号
ｺﾝｸﾘｰﾄ	無筋･鉄筋構造物,人力打設,18-8-25(高炉),一般養生,無し,全ての費用	m3	2.99			
型枠	一般型枠,均しｺﾝｸﾘｰﾄ	m2	2.6			
基礎砕石	7.5cmを超え12.5cm以下,再生ｸﾗｯｼｬﾗﾝ 40～0,全ての費用	m2	29.9			
合計						
単価						円／m

1次単価表

単価使用年月	2020.10
歩掛適用年月	2020.10
労務調整係数	1.000-00000　0.0　0

単　16号	上層路盤(車道･路肩部)	路盤材種類:再生粒度調整砕石 RM-30,仕上り厚:100mm	単位	m2	単位数量	1	単価	

名称・規格	条件	単位	数量	単価	金額	摘要
上層路盤(車道･路肩部)	再生粒度調整砕石 RM-30,100mm,1層施工,全ての費用	m2	1			
合計						
単価						円／m2

1次単価表

単価使用年月	2020.10
歩掛適用年月	2020.10
労務調整係数	1.000-00000　0.0　0

単　17号	表層(車道･路肩部)	材料種類:再生密粒度ｱｽﾌｧﾙﾄ混合物(13),舗装厚:50mm,平均幅員:1.4m以上3.0m以下	単位	m2	単位数量	1	単価	

名称・規格	条件	単位	数量	単価	金額	摘要
表層(車道･路肩部)	1.4m以上3.0m以下,50mm,再生密粒度ｱｽﾌｧﾙﾄ混合物(13),ﾌﾟﾗｲﾑｺｰﾄ PK-3,全ての費用	m2	1			
合計						
単価						円／m2

1次単価表

単価使用年月	2020.10
歩掛適用年月	2020.10
労務調整係数	1.000-00000　0.0　0

単　18号	防護柵撤去(ｶﾞｰﾄﾞﾚｰﾙ)		単位	m	単位数量	1	単価	

名称・規格	条件	単位	数量	単価	金額	摘要
防護柵撤去工(ｶﾞｰﾄﾞﾚｰﾙ撤去工)	ｺﾝｸﾘｰﾄ建込・標準型,Gr-C-2B,無,無	m	1			単　31号
合計						
単価						円／m

1次単価表

単価使用年月	2020.10
歩掛適用年月	2020.10
労務調整係数	1.000-00000　0.0　0

単　19号	舗装版切断	舗装版種別:ｱｽﾌｧﾙﾄ舗装版,ｱｽﾌｧﾙﾄ舗装版厚:15cm以下	単位	m	単位数量	1	単価	

名称・規格	条件	単位	数量	単価	金額	摘要
舗装版切断	ｱｽﾌｧﾙﾄ舗装版,15cm以下,全ての費用	m	1			
合計						
単価						円／m

1次単価表

単価使用年月	2020.10
歩掛適用年月	2020.10
労務調整係数	1.000-00000　0.0　0

単　20号	舗装版破砕	舗装版種別:ｱｽﾌｧﾙﾄ舗装版,舗装版厚:5cm	単位	m2	単位数量	1	単価	

名称・規格	条件	単位	数量	単価	金額	摘要
舗装版破砕	ｱｽﾌｧﾙﾄ舗装版,無し,不要,15cm以下,有り,全ての費用	m2	1			
合計						
単価						円／m2

1次単価表

単価使用年月	2020.10
歩掛適用年月	2020.10
労務調整係数	1.000-00000　0.0　0

単　21号	ｺﾝｸﾘｰﾄ取壊し運搬処理	構造物区分:無筋構造物,工法区分:機械施工	単位	m3	単位数量	1	単価	

名称・規格	条件	単位	数量	単価	金額	摘要
構造物とりこわし･運搬･処分(複合)	無筋構造物,機械施工+ﾀﾞﾝﾌﾟﾄﾗｯｸ10t積級,無し,無し,不要,無し,3.0以下	m3	1			単　32号
合計						
単価						円／m3

1次単価表

単価使用年月	2020.10
歩掛適用年月	2020.10
労務調整係数	1.000-00000　0.0　0

単　22号	殻運搬	殻種別:ｱｽﾌｧﾙﾄ殻	単位	m3	単位数量	1	単価	

名称・規格	条件	単位	数量	単価	金額	摘要
殻運搬	舗装版破砕,機械(騒音対策不要、厚15cm以下),無し,3.5km以下,全ての費用	m3	1			
合計						
単価						円／m3

1次単価表

単価使用年月	2020.10
歩掛適用年月	2020.10
労務調整係数	1.000-00000　0.0　0

単　23号	殻処分	殻種別:ｱｽﾌｧﾙﾄ殻	単位	m3	単位数量	1	単価	

名称・規格	条件	単位	数量	単価	金額	摘要
処分費(m3)		m3	1			単　33号
合計						
単価						円／m3

1次単価表

単価使用年月	2020.10
歩掛適用年月	2020.10
労務調整係数	1.000-00000　0.0　0

単　24号	建設汚泥運搬処理		単位	m3	単位数量	1	単価	

名称・規格	条件	単位	数量	単価	金額	摘要
処分費(m3)		m3	1			単　34号
合計						
単価						円／m3

1次単価表

単価使用年月	2020.10
歩掛適用年月	2020.10
労務調整係数	1.000-00000　0.0　0

単　25号	現場発生品運搬 ｽｸﾗｯﾌﾟ含む		単位	回	単位数量	1	単価	

名称・規格	条件	単位	数量	単価	金額	摘要
現場発生品･支給品運搬	ｸﾚｰﾝ装置付2t級2t吊,27.0km以下,0.3t超0.5t以下	回	1			
処分費(t)		t	-0.4			単　35号
合計						
単価						円／回

１次単価表

単価使用年月	2020.10
歩掛適用年月	2020.10
労務調整係数	1.000-00000　0.0　0

単　26号	交通誘導警備員 B		単位	人日	単位数量	1	単価	

名称・規格	条件	単位	数量	単価	金額	摘要
交通誘導警備員B		人日	1			単　36号
合計						
単価						円／人日

２次単価表

単価使用年月	2020.10
歩掛適用年月	2020.10
労務調整係数	1.000-00000　0.0　0

単　27号	ｺﾝｸﾘｰﾄ舗装		単位	m2	単位数量	1	単価	

名称・規格	条件	単位	数量	単価	金額	摘要
ｺﾝｸﾘｰﾄ	無筋･鉄筋構造物,人力打設,18-8-40(高炉),一般養生,無し,全ての費用	m3	0.1			
基礎砕石	7.5cmを超え12.5cm以下,再生ｸﾗｯｼｬﾗﾝ 40～0,全ての費用	m2	1			
合計						
単価						円／m2

２次単価表

単価使用年月	2020.10
歩掛適用年月	2020.10
労務調整係数	1.000-00000　0.0　0

単　28号	防護柵設置工(ｶﾞｰﾄﾞﾚｰﾙ設置工)	ｺﾝｸﾘｰﾄ建込,Gr-C-2B 塗装品,21m以上100m未満,無,無,無,加算無し	単位	m	単位数量	1	単価	

名称・規格	条件	単位	数量	単価	金額	摘要
ｶﾞｰﾄﾞﾚｰﾙ設置工 CO建込用 Gr-C-2B 塗装		m	1			
諸雑費(まるめ)		式	1			
合計						
単価						円／m

２次単価表

単価使用年月	2020.10
歩掛適用年月	2020.10
労務調整係数	1.000-00000　0.0　0

単　29号	鉄筋工[市場単価]	SD345 D13,一般構造物,10t未満,無,無,無,無,補正無(鉄筋割合10%未満含む),補正無(一般構造物)	単位	t	単位数量	1	単価	

名称・規格	条件	単位	数量	単価	金額	摘要
鉄筋ｺﾝｸﾘｰﾄ用棒鋼 SD345 D13		t	1.03			
鉄筋工 加工･組立共 一般構造物		t	1			
諸雑費(まるめ)		式	1			
合計						
単価						円／t

２次単価表

単価使用年月	2020.10
歩掛適用年月	2020.10
労務調整係数	1.000-00000　0.0　0

単　30号	基礎ﾌﾞﾛｯｸ設置		単位	m	単位数量	10	単価	

名称・規格	条件	単位	数量	単価	金額	摘要
材料費 防護柵用基礎ﾌﾞﾛｯｸ H400*B1500*L2000		個	5			
土木一般世話役		人				
ﾌﾞﾛｯｸ工		人				
普通作業員		人				
ﾗﾌﾃﾚｰﾝｸﾚｰﾝ[油圧伸縮ｼﾞﾌﾞ型] 4.9t吊		日	0.15			
諸雑費(率+まるめ)		式	1			
合計						
単価						円／m

２次単価表

単価使用年月	2020.10
歩掛適用年月	2020.10
労務調整係数	1.000-00000　0.0　0

単　31号	防護柵撤去工(ｶﾞｰﾄﾞﾚｰﾙ撤去工)	ｺﾝｸﾘｰﾄ建込・標準型,Gr-C-2B,無,無	単位	m	単位数量	1	単価	

名称・規格	条件	単位	数量	単価	金額	摘要
ｶﾞｰﾄﾞﾚｰﾙ撤去工 CO建込用 Gr-A､B､C-2B		m	1			
諸雑費(まるめ)		式	1			
合計						
単価						円／m

２次単価表

単価使用年月	2020.10
歩掛適用年月	2020.10
労務調整係数	1.000-00000　0.0　0

単　32号	構造物とりこわし･運搬･処分 (複合)	無筋構造物,機械施工+ﾀﾞﾝﾌﾟﾄﾗｯｸ10t 積級,無し,無し,不要,無し,3.0以下	単位	m3	単位数量	1	単価	

名称・規格	条件	単位	数量	単価	金額	摘要
構造物とりこわし	無筋構造物,機械施工,無し,無し,不要	m3	1			単　37号
処分費(m3)		m3	1			単　38号
殻運搬	Co(無筋･鉄筋)構造物とりこわし,機械積込,無し,3.0km以下,全ての費用	m3	1			
合計						
単価						円／m3

２次単価表

単価使用年月	2020.10
歩掛適用年月	2020.10
労務調整係数	1.000-00000　0.0　0

単　33号	処分費(m3)		単位	m3	単位数量	100	単価	
名称・規格		条件	単位	数量	単価	金額	摘要	
処分費 ｱｽﾌｧﾙﾄ殻			m3	100				
合計								
単価							円／m3	

２次単価表

単価使用年月	2020.10
歩掛適用年月	2020.10
労務調整係数	1.000-00000　0.0　0

単　34号	処分費(m3)		単位	m3	単位数量	100	単価	
名称・規格		条件	単位	数量	単価	金額	摘要	
処分費 建設汚泥			m3	100				
合計								
単価							円／m3	

２次単価表

単価使用年月	2020.10
歩掛適用年月	2020.10
労務調整係数	1.000-00000　0.0　0

単　35号	処分費(t)		単位	t	単位数量	100	単価	

名称・規格	条件	単位	数量	単価	金額	摘要
処分費 ｽｸﾗｯﾌﾟ　ﾍﾋﾞｰH3		t	100			
合計						
単価						円／t

２次単価表

単価使用年月	2020.10
歩掛適用年月	2020.10
労務調整係数	1.000-00000　0.0　0

単　36号	交通誘導警備員B		単位	人日	単位数量	1	単価	

名称・規格	条件	単位	数量	単価	金額	摘要
交通誘導警備員B		人				
諸雑費(まるめ)		式	1			
合計						
単価						円／人日

3次単価表

単価使用年月	2020.10
歩掛適用年月	2020.10
労務調整係数	1.000-00000　0.0　0

単　37号	構造物とりこわし	無筋構造物,機械施工,無し,無し,不要	単位	m3	単位数量	1	単価	

名称・規格	条件	単位	数量	単価	金額	摘要
無筋構造物 昼間 機械施工 制約無		m3	1			
諸雑費(まるめ)		式	1			
合計						
単価						円／m3

3次単価表

単価使用年月	2020.10
歩掛適用年月	2020.10
労務調整係数	1.000-00000　0.0　0

単　38号	処分費(m3)		単位	m3	単位数量	100	単価	

名称・規格	条件	単位	数量	単価	金額	摘要
処分費 ｺﾝｸﾘｰﾄ殻(無筋)		m3	100			
合計						
単価						円／m3

機労材集計リスト（機械）

工事名	Ｒ２徳土　徳島北灘線　鳴・北灘川筋　道路改良工事（２）					
単価コード	名　称	規　格	単位	数量	金額	摘要
L001010003	ﾊﾞｯｸﾎｳ(ｸﾛｰﾗ)[標準]	山積0.45m3(平積0.35m3)	日	0.126	776	
L001010007	ﾊﾞｯｸﾎｳ(ｸﾛｰﾗ)[標準]	山積0.8m3(平積0.6m3)	日	0.414	4,151	
L001010011	ﾊﾞｯｸﾎｳ(ｸﾛｰﾗ)[後方超小旋回型]	山積0.28m3(平積0.2m3)	日	0.364	2,212	
L001060001	ﾀｲﾔﾛｰﾗ[普通型]	運転質量3～4t	日	0.172	683	
L001060003	ﾀｲﾔﾛｰﾗ[普通型]	運転質量8～20t	日	0.2	1,015	
L001070002	振動ﾛｰﾗ(舗装用)[ﾊﾝﾄﾞｶﾞｲﾄﾞ式]	運転質量0.8～1.1t	日	2.28	4,446	
L001070011	振動ﾛｰﾗ(舗装用)[搭乗･ｺﾝﾊﾞｲﾝﾄﾞ式]	運転質量3～4t	日	0.763	3,242	
L001130001	ﾗﾌﾃﾚｰﾝｸﾚｰﾝ[油圧伸縮ｼﾞﾌﾞ型]	4.9t吊	日	0.39	11,700	
L001180001	ﾀﾝﾊﾟ及びﾗﾝﾏ	質量 60～80kg	日	0.823	521	
L001210001	ｱｽﾌｧﾙﾄﾌｨﾆｯｼｬ	[ﾎｲｰﾙ型]舗装幅1.4～3.0m	日	0.207	3,313	
M000202019	ﾊﾞｯｸﾎｳ(ｸﾛｰﾗ)[標準]	排ｶﾞｽ型(第2次) 山積0.8m3	供用日	1.3	23,917	
M000202028	ﾊﾞｯｸﾎｳ(ｸﾛｰﾗ)[標準]	排ｶﾞｽ型(第1次) 山積0.45m3	供用日	0.314	3,136	
M000202062	ﾊﾞｯｸﾎｳ(ｸﾛｰﾗ)[標準･ｸﾚｰﾝ機能付き]	排ｶﾞｽ型(第1次) 山積0.45m3 2.9t吊	供用日	0.137	1,479	
M000301005	ﾀﾞﾝﾌﾟﾄﾗｯｸ[ｵﾝﾛｰﾄﾞ･ﾃﾞｨｰｾﾞﾙ]	10t積級	供用日	5.174	105,533	
M000302009	ﾄﾗｯｸ[ｸﾚｰﾝ装置付]	ﾍﾞｰｽﾄﾗｯｸ2t級 吊能力2.0t	供用日	0.35	2,110	
M000701015	ﾓｰﾀｸﾞﾚｰﾀﾞ[土工用･排ｶﾞｽ対策型(第2次)]	ﾌﾞﾚｰﾄﾞ幅3.1m	供用日	0.194	3,540	
M000801009	ﾛｰﾄﾞﾛｰﾗ[ﾏｶﾀﾞﾑ･排ｶﾞｽ対策型(第2次)]	運転質量10t 締固め幅2.1m	供用日	0.202	2,743	

機労材集計リスト（機械）

工事名	Ｒ２徳土　徳島北灘線　鳴・北灘川筋　道路改良工事（２）					
単価コード	名　称	規　格	単位	数量	金額	摘要
M000903010	ｺﾝｸﾘｰﾄﾎﾟﾝﾌﾟ車[ﾄﾗｯｸ架装･ﾌﾞｰﾑ式]	圧送能力 90～110m3/h	供用日	0.77	39,897	
M001161010	ｺﾝｸﾘｰﾄｶｯﾀ[ﾊﾞｷｭｰﾑ式･湿式]	切削深20cm級 ﾌﾞﾚｰﾄﾞ径φ56cm	供用日	0.113	616	
	合計額				215,030	

見積単価一覧表

工事名	R2徳土　徳島北灘線　鳴・北灘川筋　道路改良工事（2）			
名称	規格	単位	単価	備考
処分費	コンクリート殻（無筋）	m3	1,800	運搬距離　L＝2．7km
処分費	アスファルト殻	m3	1,800	運搬距離　L＝2．7km
処分費	建設汚泥（舗装版切断に伴う）	m3	12,000	
ｶﾞｰﾄﾞﾚｰﾙ基礎	防護柵用基礎ﾌﾞﾛｯｸ　H400×B1500×L2000	個	49,000	

技術管理費積上げ項目一覧表

工事名	R2徳土　徳島北灘線　鳴・北灘川筋　道路改良工事（2）				
積上げ項目	なし				
番号	項目	規格仕様	単位	数量	備考

【徳島北灘線】

数　量　総　括　表

No. 1

工事区分 (レベル1)	工　種 (レベル2)	種　別 (レベル3)	細　別 (レベル4)	規　格 (レベル5)	単位	数　量	摘　　要
道路改良							
	道路土工						
		路床盛土工	路床(購入土)	B＜2.5	m^3	60	
			〃	2.5≦B＜4.0	m^3	30	
		路体盛土工	路体(流用土)	B＜2.5	m^3	10	
	作業土工						
		床堀り　B	土砂	H≦5.0m	m^3	130	
		埋戻し　D	土砂	W1＜1.0	m^3	20	
		基面整正	基面整正		m^2	110	
	残土処理工						
		残土処理			m^3	90	
	構造物撤去工						
		構造物取壊し工	コンクリート構造物取壊し	無筋	m^3	77	
			舗装版切断	As:t=5cm	m	26	
			舗装版取壊し	As:t=5cm	m^2	42	
		運搬処理工	殻運搬処理	ｺﾝｸﾘｰﾄ殻(無筋)	m^3	77	
				As殻	m^3	2	42*0.05
				建設汚泥	m^3	0.03	
	排水構造物工						
		側溝工					
		(L型水路)	コンクリート	18-8-25	m^3	5	
			型　　枠	一般型枠	m^2	40	
			基　礎　材	RC-40 t=150mm	m^2	20	
			目　地　材	t=10mm	m^2	0.4	

【徳島北灘線】

数　量　総　括　表

No. 2

工事区分 (レベル1)	工　種 (レベル2)	種　別 (レベル3)	細　別 (レベル4)	規　格 (レベル5)	単位	数　量	摘　　要
道路改良							
	擁壁工						
		場所打擁壁工					
		(1号擁壁)	コンクリート	σck=18N/mm^2	m^3	63	
			型　　枠	一般型枠	m^2	166	
			基　礎　材	RC-40 t=200mm	m^2	57	
			目　地　材	エラスタイト　t=10mm	m^2	6	
			水抜パイプ	VPφ65	m	21	
		(ガードレール基礎)	基礎ブロック	400*1500*2000	本	13	
			均しｺﾝｸﾘｰﾄ	18-8-25	m^3	2.99	
			同上型枠	一般型枠	m^2	2.6	
			基　礎　材	RC-30 t=100mm	m^2	29.9	
			緩　衝　材	EPDMゴム硬度10	m^2	10.4	
			発泡スチロール	t=50mm	m^3	0.3	
			目　地　材	エラスタイト　t=10mm	m^2	0.3	
	防護柵工						
		路側防護柵工	ガードレール	Gr-C-2B	m	72	
	坂路工						
		重力式擁壁	コンクリート	σck=18N/mm^2	m^3	1.78	
			型　　枠	一般型枠	m^2	7.7	
			基　礎　材	RC-40 t=200mm	m^2	2.8	
		舗　装	コンクリート	t=100	m^2	2	
			路　　盤	t=100	m^2	2	
		ヒューム管φ300	コンクリート	18-8-25	m^3	0.15	
			型　　枠	一般型枠	m^2	0.7	
			基　礎　材	RC-40 t=150mm	m^2	1.5	
			ヒューム管	φ300	本	1.1	
	舗装工						
		アスファルト舗装工	表　層	再生密粒度アスコン：t=50mm	m^2	155	車道
			上層路盤	再生粒調砕石：t=100mm	m^2	155	〃

道路土工内訳表

名　　称		単位	道路本線		横断構造物		合　計
			左　側	右　側			
盛土(路床)	B＜2.5	m3	56.7				56.7
	2.5≦B＜4.0	m3	26.9				26.9
	4.0≦B	m3	0.0				0.0
盛土(路体)	B＜2.5	m3	14.7				14.7
	2.5≦B＜4.0	m3	0.0				0.0
	4.0≦B	m3	0.0				0.0

第　　号計算書　　土 工 計 算 書

測　　点	距　離 (m)	盛土(路床) B＜2.5 断　面 (m2)	平均断面 (m2)	数　量 (m3)	盛土(路床) 2.5≦B＜4.0 断　面 (m2)	平均断面 (m2)	数　量 (m3)	盛土(路床) 4.0≦B 断　面 (m2)	平均断面 (m2)	数　量 (m3)	摘　要
5 + 3.300		0.1			2.3						
5 + 10.000	6.70	0.1	0.10	0.7	2.3	2.30	15.4				
6 + 0.000	10.00	1.9	1.00	10.0	0.0	1.15	11.5				
7 + 0.000	20.00	1.5	1.70	34.0	0.0	0.00	0.0				
7 + 8.000	8.00	1.5	1.50	12.0	0.0	0.00	0.0				
合　計	44.70	m		56.7	m3		26.9	m3		0.0	m3

第　　号計算書　　土 工 計 算 書

測　　点	距　離 (m)	盛土(路体) B＜2.5 断　面 (m2)	平均断面 (m2)	数　量 (m3)	盛土(路体) 2.5≦B＜4.0 断　面 (m2)	平均断面 (m2)	数　量 (m3)	盛土(路体) 4.0≦B 断　面 (m2)	平均断面 (m2)	数　量 (m3)	摘　要
5 + 3.300		0.4									
5 + 10.000	6.70	0.4	0.40	2.7							
6 + 0.000	10.00	0.4	0.40	4.0							
7 + 0.000	20.00	0.2	0.30	6.0							
7 + 8.000	8.00	0.3	0.25	2.0							
合　計	44.70	m		14.7	m3						

作業土工内訳表

名　称 ＼ 種　別		床掘B H≦5	床掘B’	埋戻C 1≦W1＜4	埋戻D W1＜1	基面整正
単　位		m3	m3	m3	m3	m2
本線	左　側	99.7	－	－	20.3	－
	右　側	20.8	－	－	－	－
排水工						
	L型水路	－	－	－	－	20.4
擁壁工	1号擁壁	－	－	－	－	56.8
	ガードレール基礎	－	－	－	－	29.9
坂路工						
	2号坂路	4.5	－	－	3.0	2.8
合　計		125.0	0.0	0.0	23.3	109.9

※坂路工の盛土は埋戻に加算して計上

第　　号計算書　　作業土工計算書

測　　点	距　離 (m)	床 掘 B H≦5.0 （土砂） 断　面 (m2)	平均断面 (m2)	数　量 (m3)	埋 戻 C (1≦W1＜4) 断　面 (m2)	平均断面 (m2)	数　量 (m3)	埋 戻 D (W1＜1) 断　面 (m2)	平均断面 (m2)	数　量 (m3)	摘　要
5 + 3.300		2.0						0.4			左 側
5 + 10.000	7.00	2.0	2.00	14.0				0.4	0.40	2.8	
6 + 0.000	10.50	2.4	2.20	23.1				0.4	0.40	4.2	
7 + 0.000	20.70	2.1	2.25	46.6				0.5	0.45	9.3	
7 + 8.000	8.00	1.9	2.00	16.0				0.5	0.50	4.0	
左側合計	46.20	m		99.7	m3					20.3	m3

第　　号計算書											作業土工計算書
測　　点	距　離	床　掘 B H≦5.0 （土砂）			埋　戻 C (1≦W1＜4)			埋　戻 D (W1＜1)			摘　要
	(m)	断　面 (m2)	平均断面 (m2)	数　量 (m3)	断　面 (m2)	平均断面 (m2)	数　量 (m3)	断　面 (m2)	平均断面 (m2)	数　量 (m3)	
6　+　10.800		0.8									右　側
7　+　0.000	9.00	0.8	0.80	7.2							
7　+　8.748	8.70	0.8	0.80	7.0							
7　+　17.000	8.30	0.8	0.80	6.6							
小　計	26.00			20.8							
右側合計	26.00	m		20.8	m3						

撤去工内訳表

名　　称		単位	道路本線			合　計
			左　側	右　側		
コンクリート取壊し	無　筋	m3	72.0	5.2		77.2
	鉄　筋	m3	0.0	0.0		0.0
舗装版切断	t=5cm	m	右側 (L)26.0		(ｶﾞｰﾄﾞﾚｰﾙ基礎)	26.0
		m	―		―	0.0
舗装版取壊し	t=5cm	m2	右側 (W)1.60*(L)26.0=41.6		(ｶﾞｰﾄﾞﾚｰﾙ基礎)	41.6
		m2	―		―	0.0

第　　号計算書											撤 去 土 工 計 算 書
測　　点	距　離 (m)	コンクリート取壊し(無筋) 断　面 (m2)	平均断面 (m2)	数　量 (m3)	断　面 (m2)	平均断面 (m2)	数　量 (m3)	断　面 (m2)	平均断面 (m2)	数　量 (m3)	摘　要
5　+　3.300		1.60									左側
5　+　10.000	7.00	1.60	1.600	11.20							
6　+　0.000	10.00	1.60	1.600	16.00							
7　+　0.000	20.00	1.60	1.600	32.00							
7　+　8.000	8.00	1.60	1.600	12.80							
左側合計	45.00	m		72.00	m3						
6　+　10.800		0.2									右側
7　+　0.000	9.00	0.2	0.20	1.8							
7　+　8.748	8.70	0.2	0.20	1.7							
7　+　17.000	8.30	0.2	0.20	1.7							
右側合計	26.00	m		5.2	m3						
合　計	71.00	m		77.2	m3						

第　　号　計算書	排　水　工　位　置　計　算　書　No.		
名　　称	位　　置	数　　量	摘　　要
L型水路			
	NO.　5　+　3.300　付近　～　NO.　7　+　6.500　付近	44.3	
	合　計	44.3　m	

第　　号　計算書	排　　水　　工　　計　　算　　書				No.
種　　別	L型水路	名　　称	算　　式	単位	合　　計
					m当り
		コンクリート	0.15*0.30+1/2*(0.45+0.405)*0.15	m3	0.11
		型　　枠	0.45*2	m2	0.90
		基　礎　材	t=150mm	m2	0.46
		目　地　材	t=10mm　10mに1ヶ所	m2	0.01

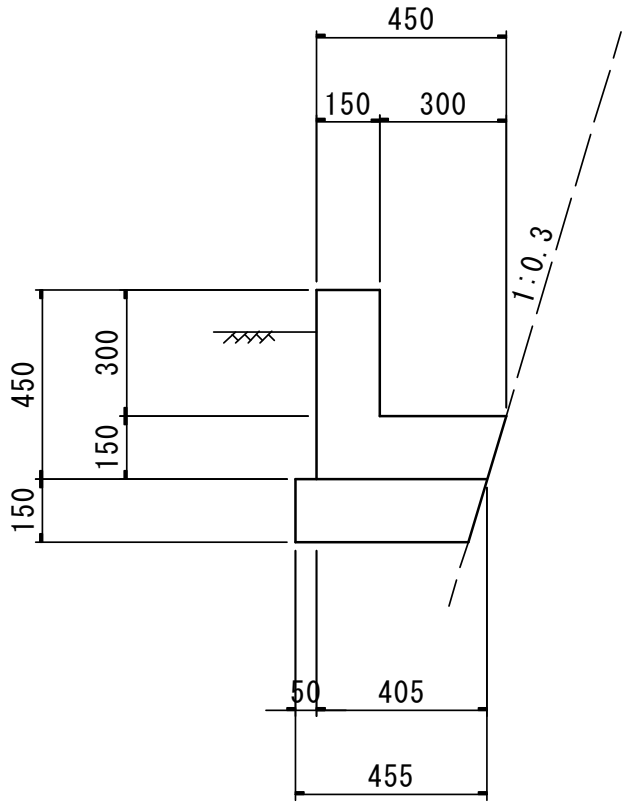

第　　号　計算書	排　水　工　計　算　書						No.
種　　別	名　　称	規　　格	1.0m当り数量	延　長　(m)	数　　量	単 位	摘　　要
L 型 水 路							
	コ ン ク リ ー ト	18-8-25	0.11	44.3	4.87	m3	
	型　　枠	一般型枠	0.90	44.3	39.87	m2	
	基　礎　材	RC-40　t=150	0.46	44.3	20.38	m2	(基面整正)
	目　地　材	エラスタイトt=10mm	0.01	44.3	0.44	m2	

第　　号　計算書	擁　　壁　　工　　位　　置　　計　　算　　書　No.		
名　　称	位　　置	数　　量	摘　　要
1号擁壁			
	NO.　5　+　3.300　付近 ～ NO.　7　+　8.000　付近	46.3	
	合計	46.3　m	

第　　号　計算書	擁　　壁　　工　　計　　算　　書				No.
種　　別	1号擁壁	名　　称	算　　式	単位	合　　計
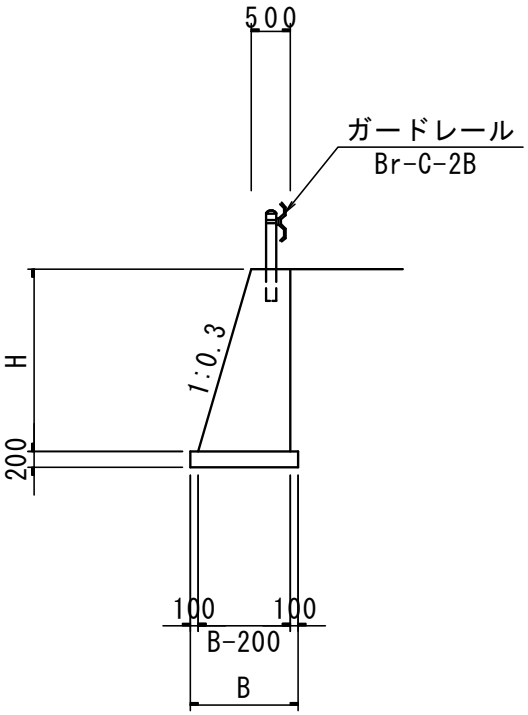					m当り
		コンクリート	1/2*(0.3*H+1.0)*H	m3	
		型　　枠	$\sqrt{(1^2+0.3^2)}$*H+H	m2	
		基　礎　材	B=0.30*H+0.7　(t=200mm)	m2	
		目　地　材	t=10mm　(10mに1ヶ所)	m2	
		水抜パイプ	VPφ65　(3.0m^{2}に1ヶ所)	m	

第　　号計算書	擁　壁　工　計　算　書							1号擁壁			No.
測　　点	距　離 (m)	コンクリート 断　面 (m2)	平均断面 (m2)	数　量 (m3)	型　枠 断　面 (m)	平均断面 (m)	数　量 (m2)	基　礎　材 断　面 (m)	平均断面 (m)	数　量 (m2)	摘　要
5 + 3.300		1.71			4.29			1.33			H= 2.1 m
5 + 10.000	7.00	1.60	1.655	11.59	4.09	4.190	29.33	1.30	1.315	9.21	H= 2.0 m
6 + 0.000	10.50	1.49	1.545	16.22	3.88	3.985	41.84	1.27	1.285	13.49	H= 1.9 m
7 + 0.000	20.70	1.09	1.290	26.70	3.07	3.475	71.93	1.15	1.210	25.05	H= 1.5 m
7 + 8.000	8.10	0.90	0.995	8.06	2.66	2.865	23.21	1.09	1.120	9.07	H= 1.3 m
合　計	46.30	m		62.57	m3		166.3	m2		56.8	m2
		目地材	1/10*	62.57 =	6.3 m2		水抜きパイプ	1/3*	62.57 =	20.9 m	

第　　号　計算書	擁　壁　工　位　置　計　算　書　No.		
名　　称	位　　置	数　　量	摘　　要
ガードレール基礎			
	NO.　6　+　10.800　付近　～　NO.　7　+　17.000　付近	26.0　m	
	合　計	26.0　m	

第　　号　計算書	擁　　壁　　工　　計　　算　　書				No.
種　　別	ガードレール基礎	名　　称	算　　式	単位	合　　計
					m当り
		基礎ブロック	GBI-400x1500x2000と同等品	本	0.5
		均しコンクリート	1.15*0.10	m3	0.12
		同 上 型 枠	0.1	m2	0.10
		基　礎　材	t=100mm	m2	1.15
		緩　衝　材	t=10mm B=400mm	m2	0.40
		発泡スチロール	t=50mm B=200mm	m3	0.01
		目　地　材	レキ青繊維質板	m2	0.01

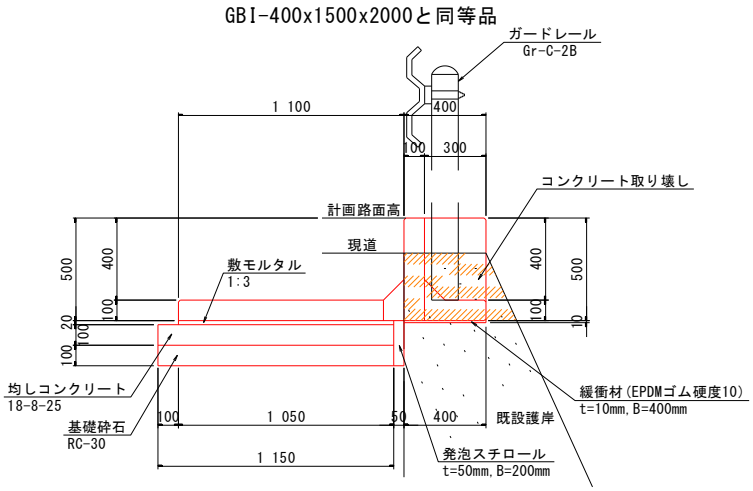

第　　号　計算書	擁　壁　工　計　算　書						No.
種　　別	名　　称	規　　格	1.0m当り数量	延　長　(m)	数　　量	単 位	摘　　要
ガードレール基礎							
	基礎ブロック	400*1500*2000	0.50	26.0	13.0	本	
	均しコンクリート	18-8-25	0.12	26.0	2.99	m3	
	同 上 型 枠	一般型枠	0.10	26.0	2.60	m2	
	基　礎　材	RC-30	1.15	26.0	29.90	m2	(基面整正)
	緩　衝　材	EPDMゴム硬度10	0.40	26.0	10.4	m2	
	発泡スチロール	t=50mm	0.01	26.0	0.3	m3	
	目　地　材	レキ青繊維質板	0.01	26.0	0.3	m2	

第　　号　計算書	防　護　柵　工　計　算　書		No.
名　　称	位　　置	数　　量	摘　　要
ガードレール			
Gr-C-2B			
	NO.　5　+　3.300　付近　～　NO.　7　+　8.000　付近	46.3	左側
	左側計	46.3	
	NO.　6　+　10.800　付近　～　NO.　7　+　17.000　付近	26.0	右側
	右側計	26.0	
	左右合計	72.3　m	

第　　号　計算書	坂　路　工　計　算　書		No.
名　　称	位　　置	数　　量	摘　　要
2号坂路			
	NO.　7　+　7.300　付近	1.0	
	合計	1.0　箇所	
ヒューム管φ300			
	NO.　7　+　6.500　付近　～　NO.　7　+　8.000　付近	2.2	
	合計	2.2　m	

第　　号　計算書　　坂　路　工　計　算　書　　No.

種　別	坂路擁壁	名　称	算　式	単位	小　計	合　計
						m当り
		コンクリート	1/2*(0.3*H+0.6)*H	m3		
		型　枠	1.044*H+H	m2		
		基　礎　材	B=0.3*H+0.5　(t=200mm)	m2		
		ヒューム管控除				
		コンクリート	0.10179*0.6*2	m3		0.12
		型　枠	0.10179*2+1.044*0.10179*2	m2		0.42

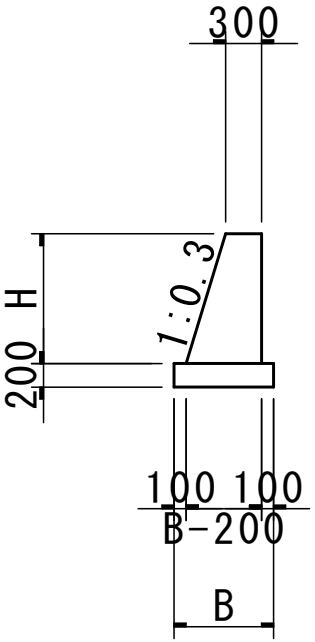

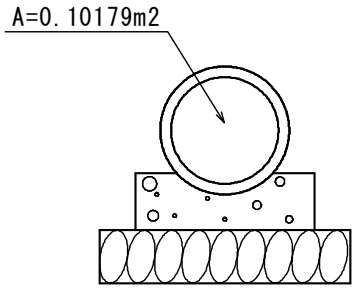

平均長＝0.6m

第　　号　計算書

坂　路　工　計　算　書

No.

種　別	ヒューム管φ300	名　称	算　式	単位	小　計	合　計
						m当り
		コンクリート		m3	0.07	
		型　枠	0.16*2	m2	0.32	
		基　礎　材	t=200mm	m2	0.70	
		ヒューム管	φ300	本	0.50	

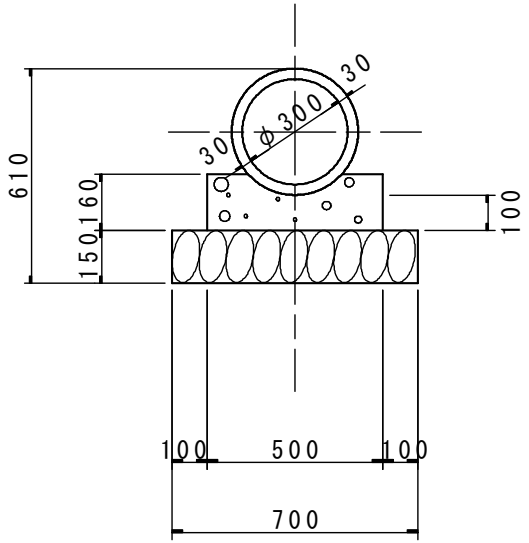

第　　号計算書					坂路工計算書			2号坂路			
測　　点	距　離	コンクリート			型　枠			基礎材			摘　要
	(m)	断　面 (m2)	平均断面 (m2)	数　量 (m3)	断　面 (m)	平均断面 (m)	数　量 (m2)	断　面 (m)	平均断面 (m)	数　量 (m2)	
7 + 6.500		0.00			0.00						H= 0.0
7 + 6.500	0.30	0.51	0.255	0.08	2.25	1.125	0.34	0.83			H= 1.1
7 + 6.500	1.90	0.19	0.350	0.67	1.02	1.635	3.11	0.65	0.740	1.41	H= 0.5
計	2.20			0.75			3.45			1.41	
7 + 8.000		0.00			0.00						H= 0.0
7 + 8.000	0.40	0.79	0.395	0.16	3.07	1.535	0.61	0.95			H= 1.5
7 + 8.000	1.60	0.45	0.620	0.99	2.04	2.555	4.09	0.80	0.875	1.40	H= 1.0
計	2.00			1.15			4.70			1.40	
ヒューム管控除				-0.12			-0.42				
2号坂路計	4.20	m		1.78	m3		7.73	m2		2.81	m2

第　　号計算書　　坂路工計算書　　コンクリート舗装

測　　点	距　離 (m)	コンクリート t=100 断　面 (m)	平均断面 (m)	数　量 (m2)	路　盤 t=100 断　面 (m)	平均断面 (m)	数　量 (m2)	断　面 (m)	平均断面 (m)	数　量 (m2)	摘　要
7　+　7.300		0.90			0.90						2号坂路
7　+　7.300	2.10	0.90	0.900	1.89	0.90	0.900	1.89				〃
計	2.10			1.89			1.89				
合　計	2.10	m		1.89	m2		1.89	m2			

第　　号　計算書	排　水　工　計　算　書						No.
種　　別	名　　称	規　　格	1.0m当り数量	延　長　(m)	数　　量	単 位	摘　　要
ヒューム管φ300							
	コンクリート	18-8-25	0.07	2.2	0.15	m3	
	型　　枠	一般型枠	0.32	2.2	0.70	m2	
	基　礎　材	RC-40 t=150	0.70	2.2	1.54	m2	
	ヒューム管	φ300	0.50	2.2	1.10	本	

第　　号　計算書	坂　路　工　計　算　書	No.
種　　別	2号坂路(作業土工)	

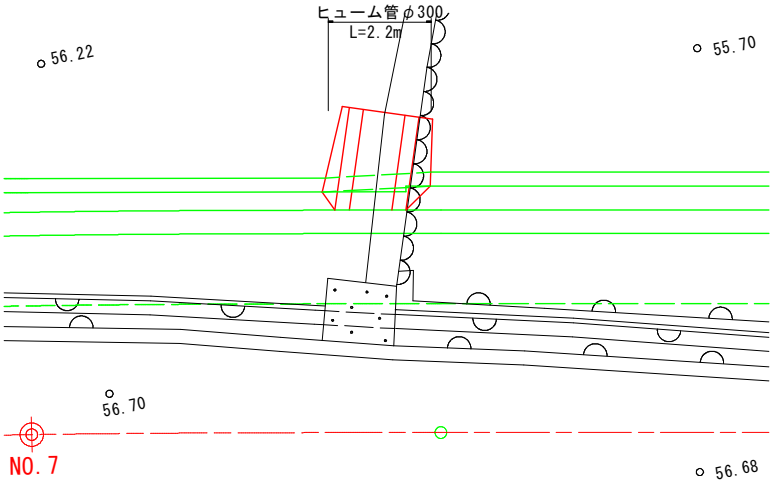

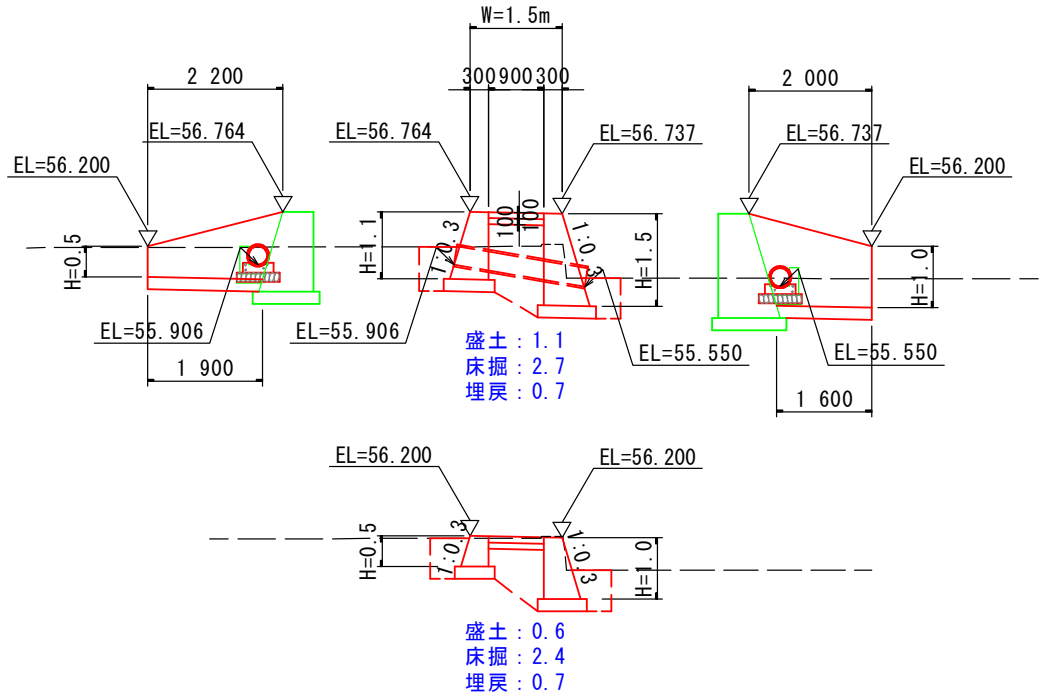

名　　称	算　　式	単位	小　　計	合　　計
盛　土	1/2*(1.1+0.6)*1/2*(2.2+2.0)	m3		1.8
床　堀	1/2*(2.7+2.4)*1/2*(1.9+1.6)	m3		4.5
埋　戻	1/2*(0.7+0.7)*1/2*(1.9+1.6)	m3		1.2

第　　号計算書					舗 装 工 計 算 書			舗装工			
測　　点	距　離 (m)	表 層 (t=5cm) 断　面 (m)	平均断面 (m)	数　量 (m2)	上層路盤 (t=10cm) 断　面 (m)	平均断面 (m)	数　量 (m2)	断　面 (m)	平均断面 (m)	数　量 (m2)	摘　要
5 + 3.300		3.08			3.08						左側
5 + 10.000	6.70	2.89	2.985	20.00	2.89	2.985	20.00				
6 + 0.000	10.00	2.57	2.730	27.30	2.57	2.730	27.30				
7 + 0.000	20.00	2.23	2.400	48.00	2.23	2.400	48.00				
7 + 8.000	8.00	2.23	2.230	17.84	2.23	2.230	17.84				
左側計	44.70	m		113.14	m2		113.14	m2	平均幅員W=	2.53 m	
6 + 10.800		1.60			1.60						右側
7 + 0.000	9.00	1.60	1.600	14.40	1.60	1.600	14.40				
7 + 8.748	8.75	1.60	1.600	14.00	1.60	1.600	14.00				
7 + 17.000	8.25	1.60	1.600	13.20	1.60	1.600	13.20				
右側計	26.00	m		41.60	m2		41.60	m2	平均幅員W=	1.60 m	
合　計				154.74	m2		154.74	m2			